RollMax

Kompaktsystem

Verktyg Tools Werkseuge Instrument

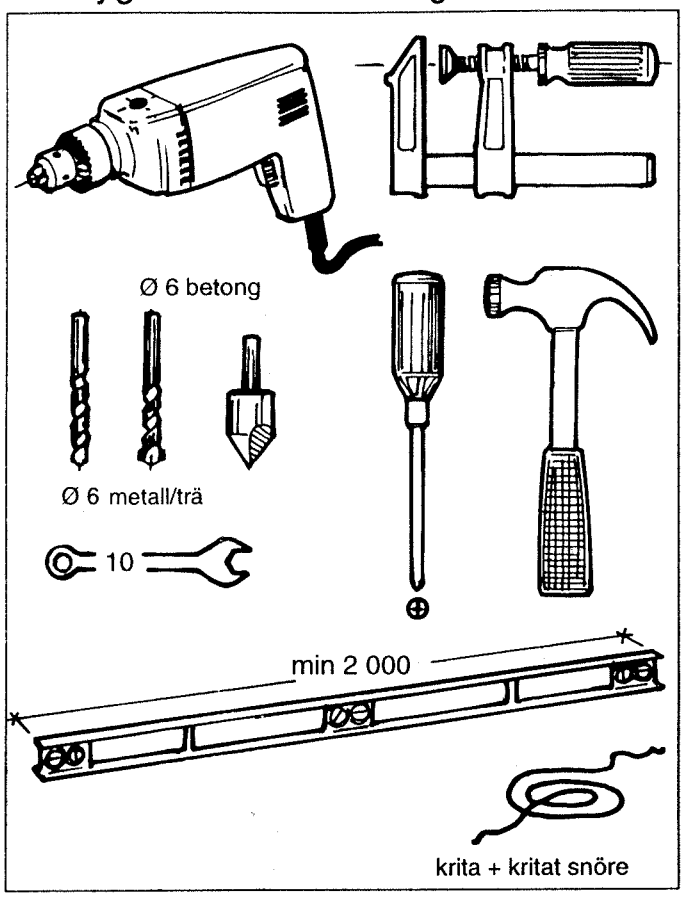

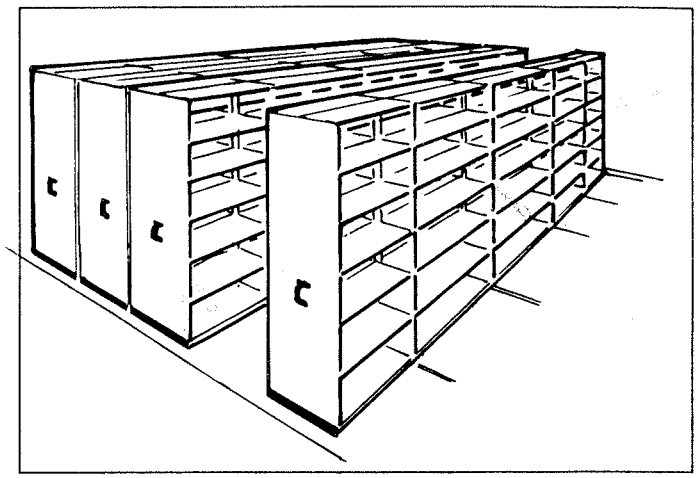

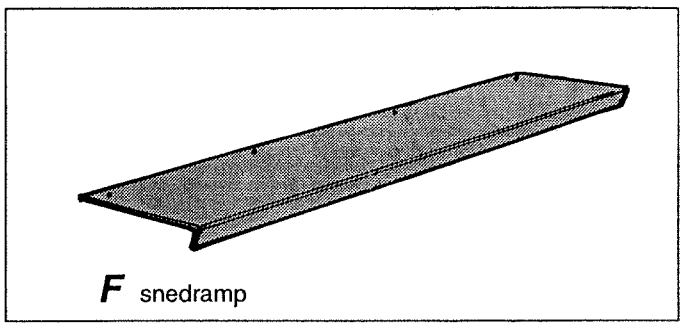

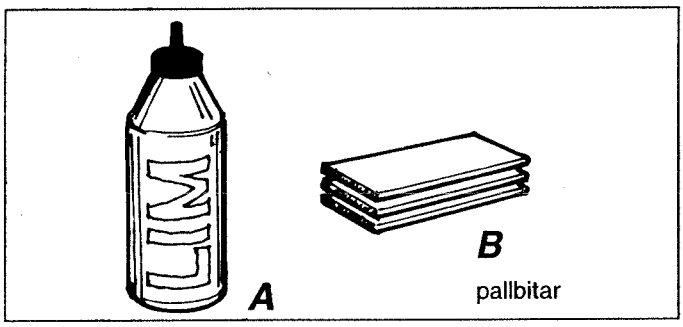

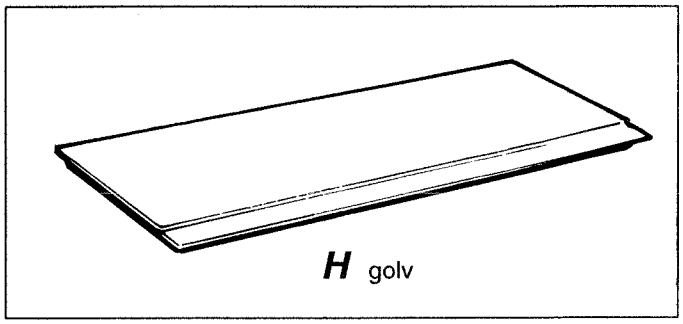

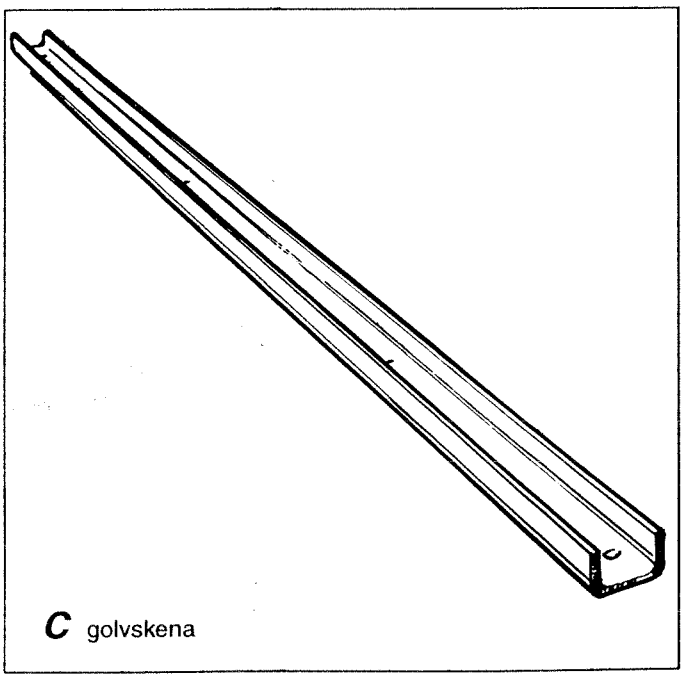

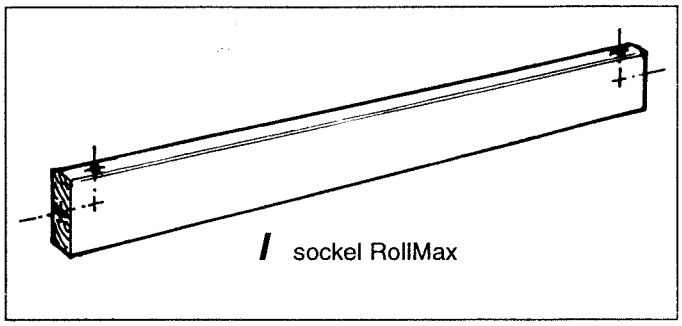

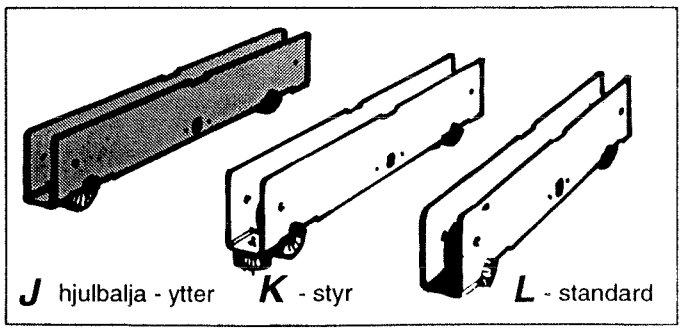

Design: Liljemark, Stockholm, Sweden © 1996. Teckningar & layout: Rodell Tähy, Sweden © 1996.
HYLLCENTER

RollMax

Kompaktsystem

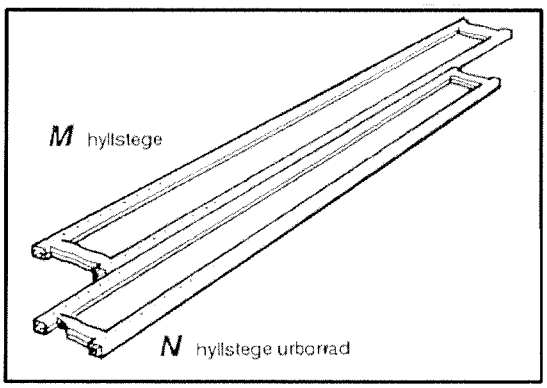

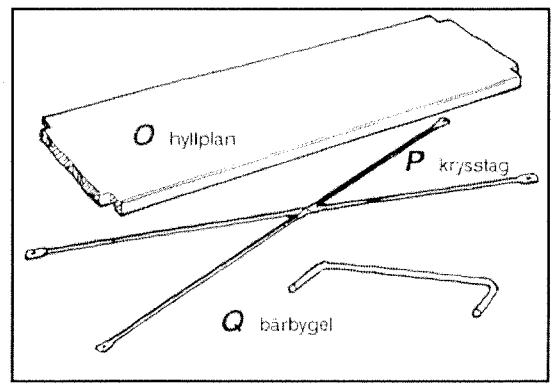

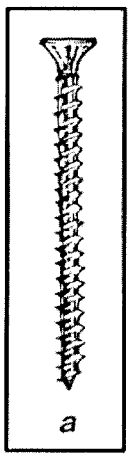

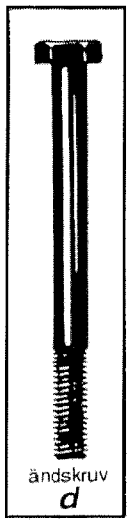

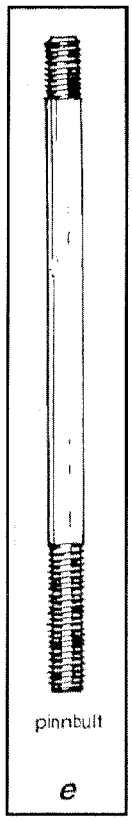

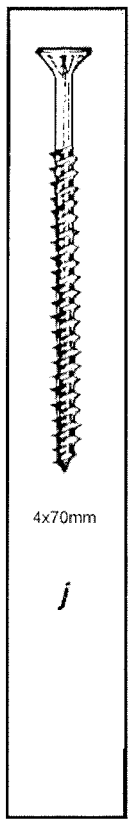

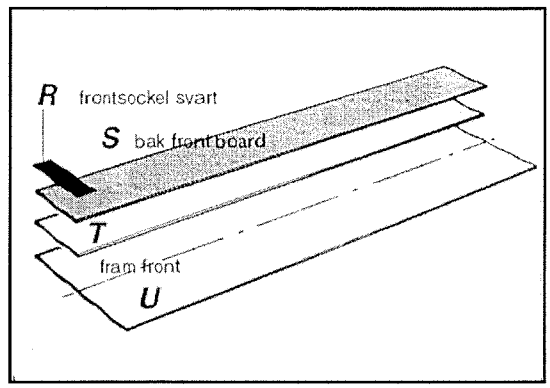

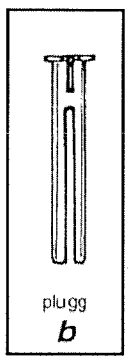

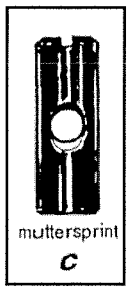

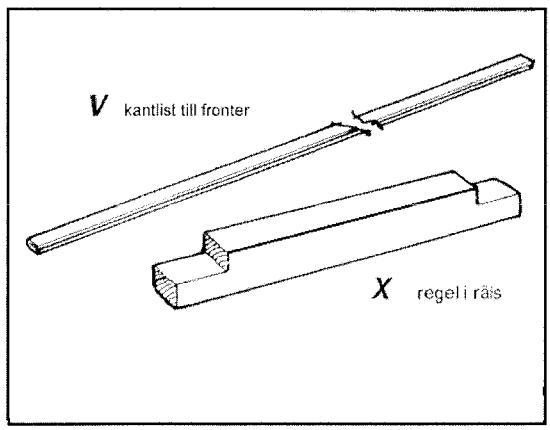

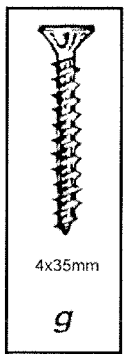

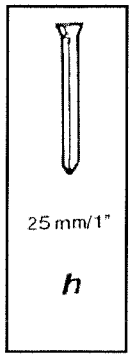

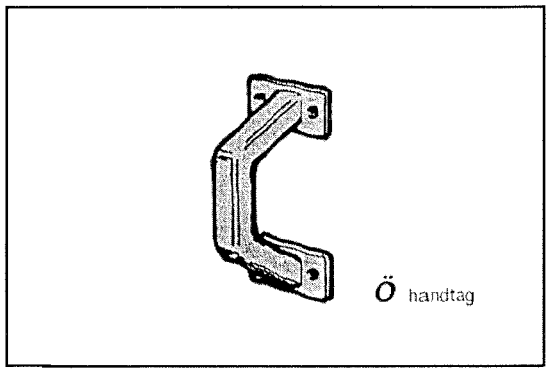

© Copyright 1996, 2000 Hyllcenter Svenska AB, Stockholm Sweden. All rights reserved.

GOLV - markeringar

moment 1 *Rita ut skendragningen med t.ex. kritat snöre. OBS! min 60 mm till vägg. c/c – se planritning.*

moment 2 *c/c mellan pallbitar 300 mm*

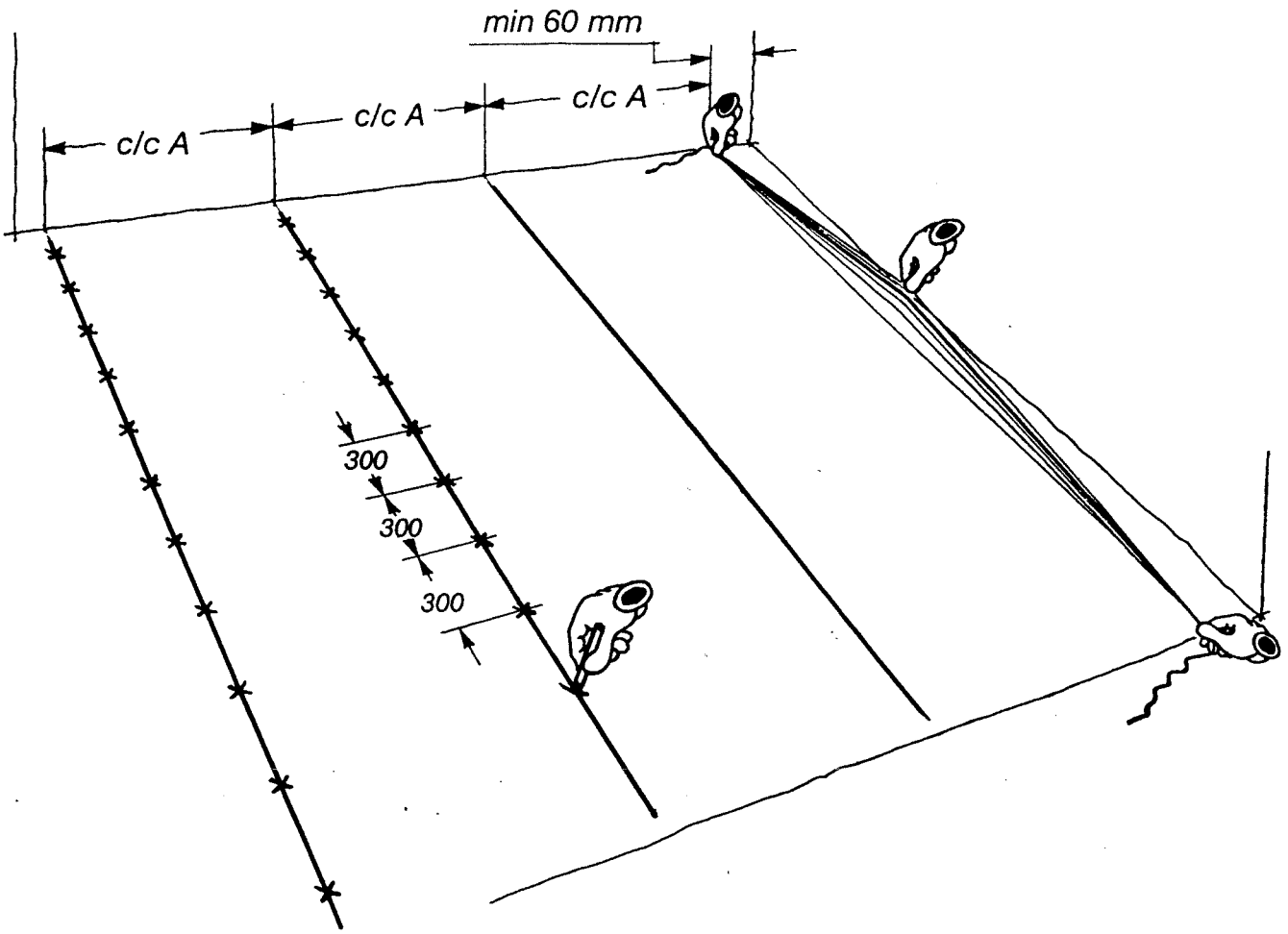

HYLLCENTER Design: Liljemark, Stockholm Sweden © 1996. Teckningar & Produkt: Rod Täby, Sweden © 1996.

GOLV - skapa planhet

moment 3 *Lägg ut pallbitarna.*
moment 4 *Sök golvets högsta punkt med vattenpasset.* ***OBS! Noggrannhet ± 1 mm.***
moment 5 *Limma pallbitarna. Max 8 st = 25 mm, om högre – använd reglar.*

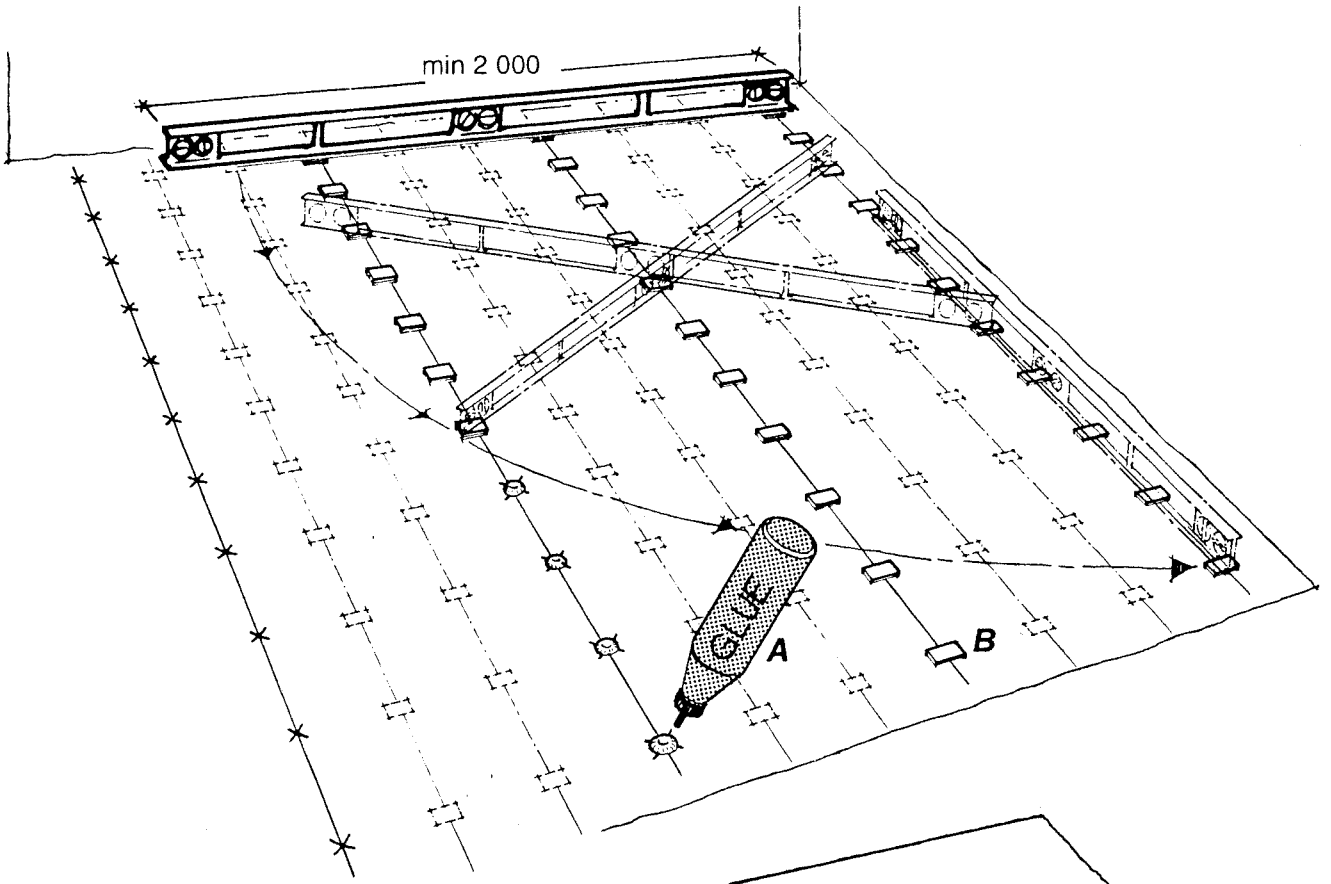

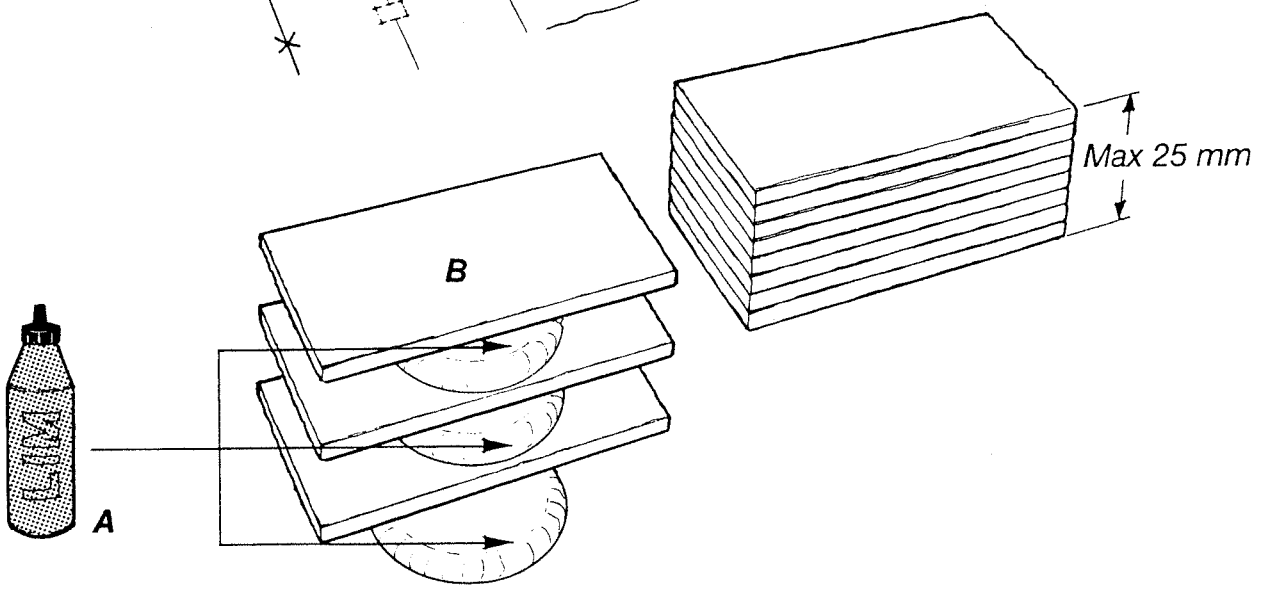

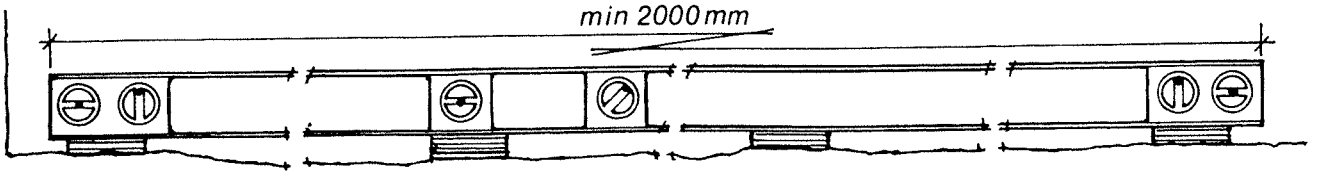

HYLLCENTER Design: Liljemark, Stockholm, Sweden © 1996. Teckningar & layout: Rodell Täby, Sweden © 1996.

GOLV - lägg skenor

moment 6 *Kapa skenorna.*
moment 7 *Borra i ändarna.*
moment 8 *Försänk alla hål.*
moment 9 *Fortsätt borra och försänka.* ***OBS! Alltid pallning under skruvhål.***
moment 10 *Knacka i pluggen genom pallningen.*

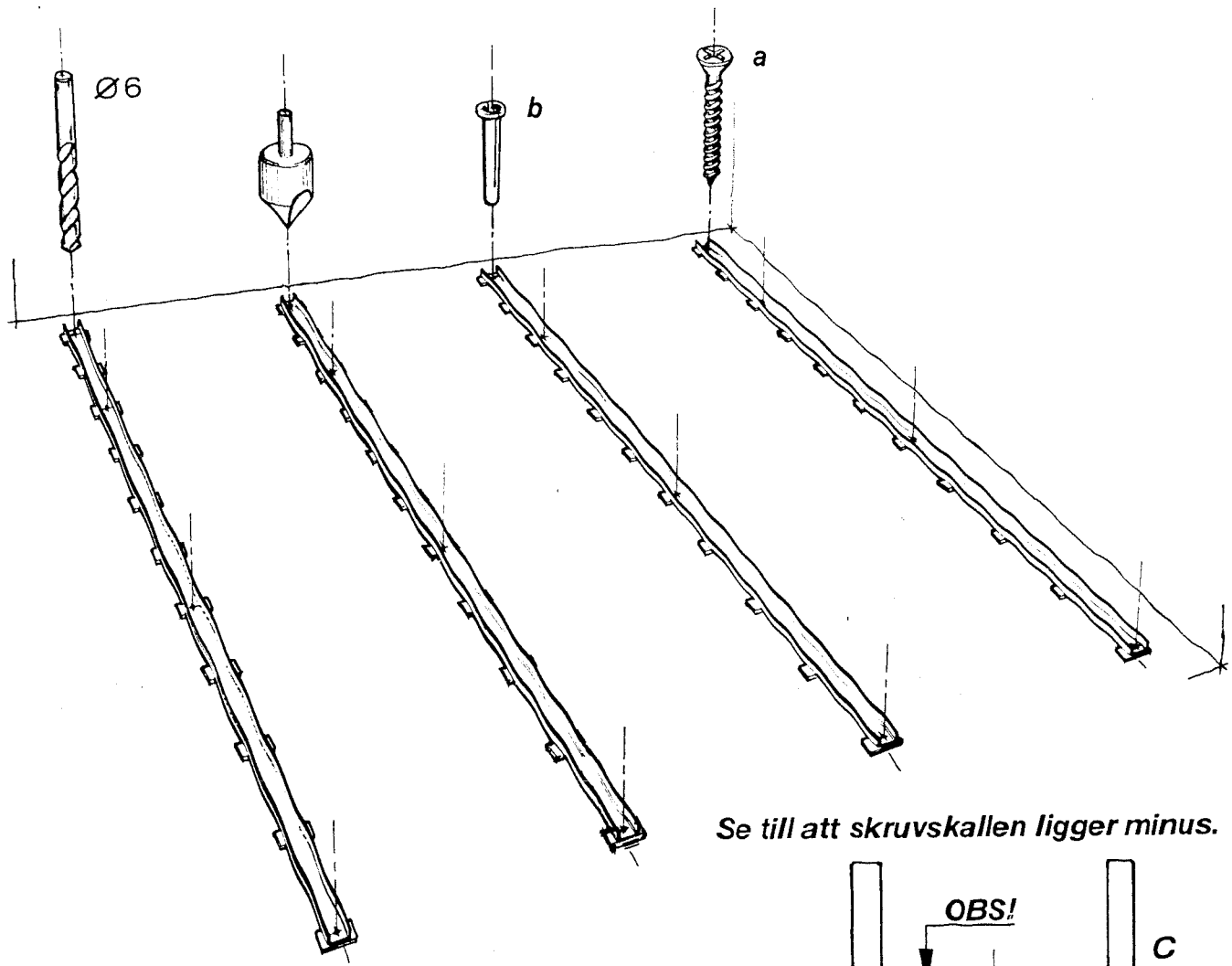

Se till att skruvskallen ligger minus.

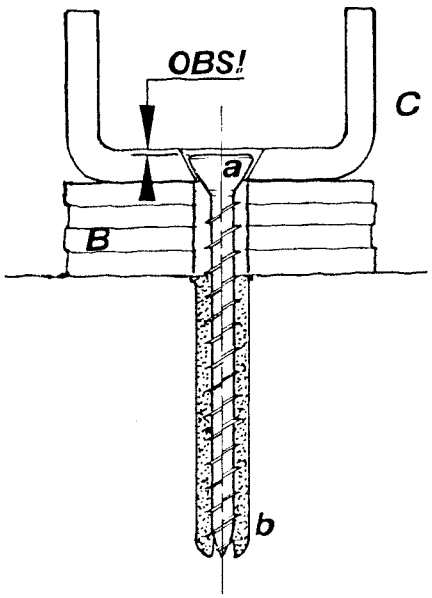

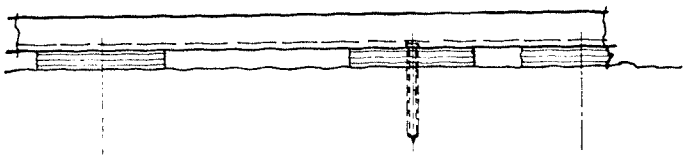

OBS! Alltid pallning under skruvhål.

HYLLCENTER Design: Liljemark, Stockholm, Sweden © 1996. Teckningar & layout: Rode' Täby, Sweden © 1996.

Innergolv och ramp

moment 11 *Lägg ut innergolv.*
moment 12 *Montera rampen.*

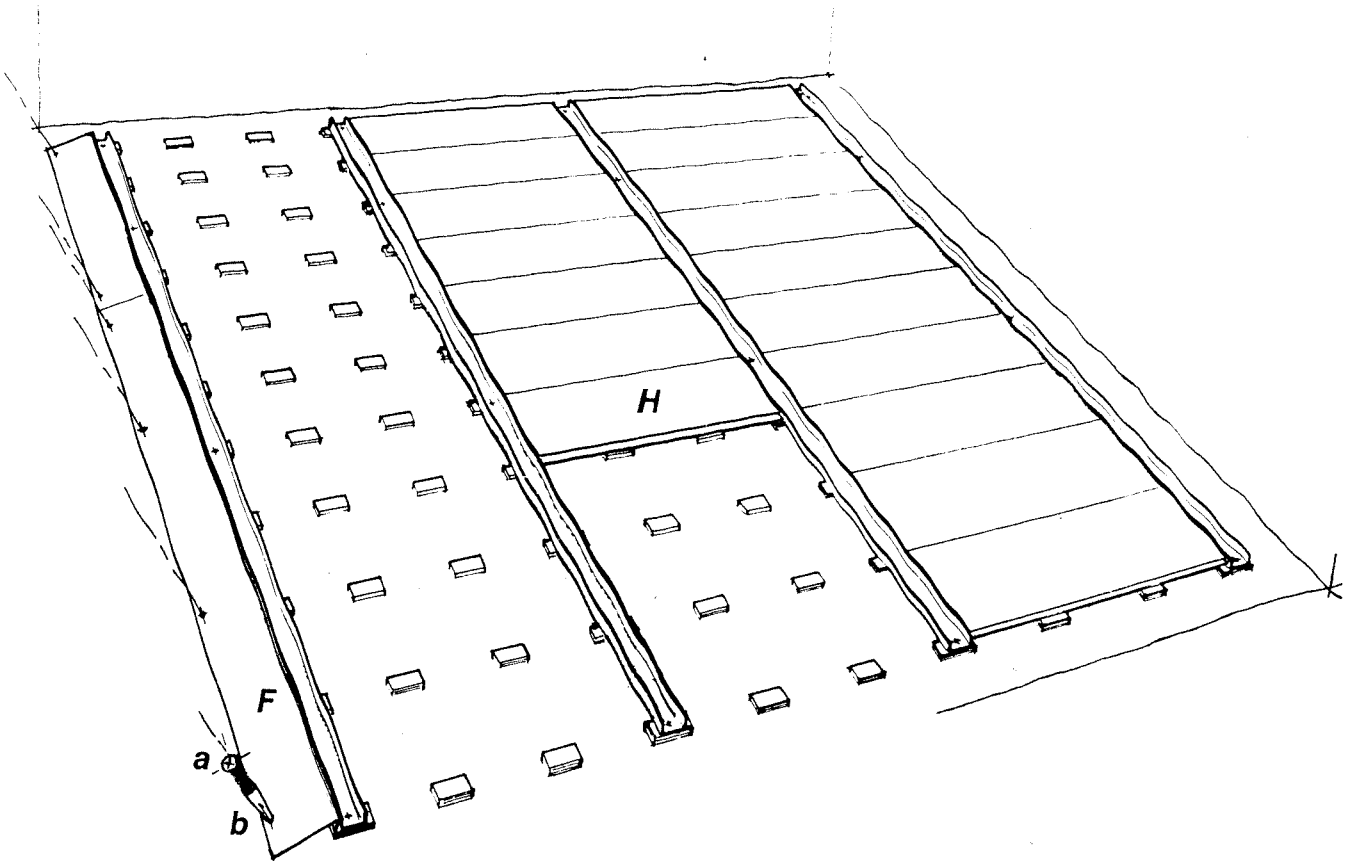

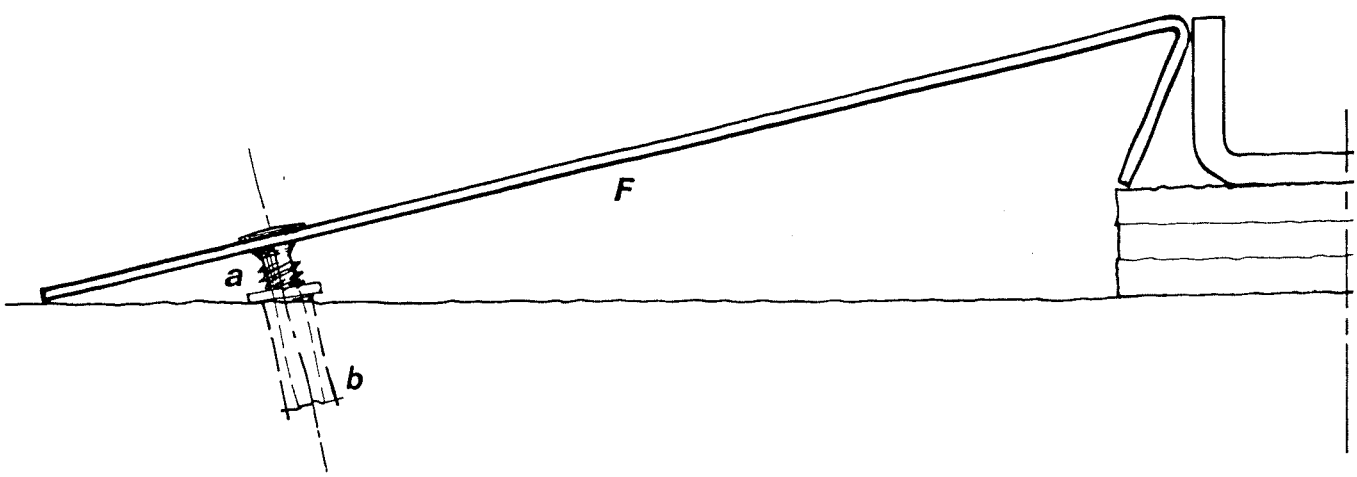

HYLLCENTER Design: Liljemark, Stockholm, Sweden © 1996. Teckningar & layout: Rodel Täby, Sweden © 1996.

Vagnmontage

moment 13 *Sätt ut vagnarna **J** = svart vagn närmast.* ***OBS! Styrvagn K***
moment 14 *Börja från svart vagn – sätt i muttersprint i sockeln* ***– skruva med glapp.***
moment 15 *Skruva i pinnbult med **korta gängänden** först.*

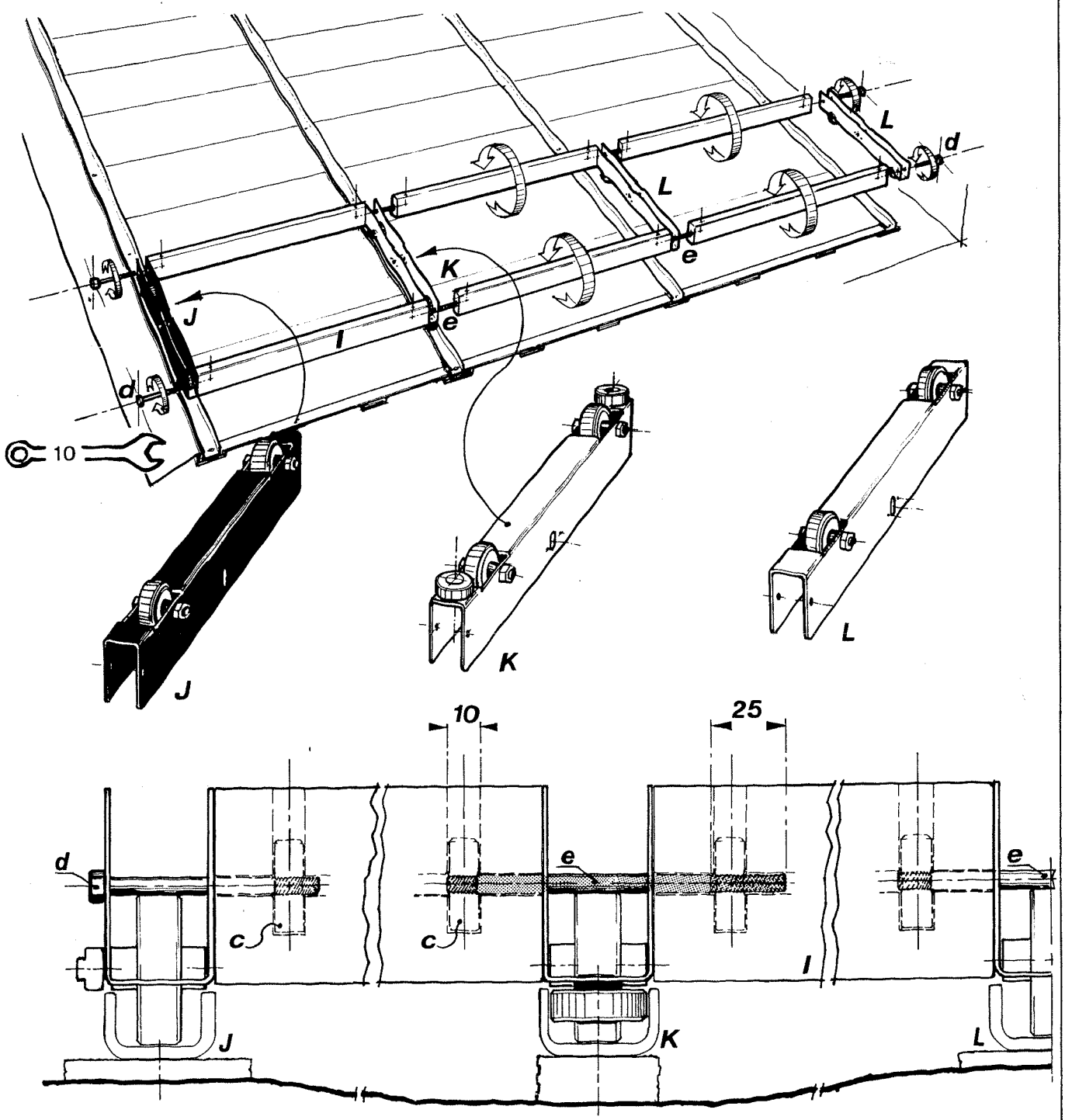

HYLLCENTER Design: Liljemark, Stockholm, Sweden © 1996. Teckningar & layout: Rodell Täby, Sweden © 1996.

Första hyllraden

moment 16 *Spika på bak front board på innerstegen.*
moment 17 *Sätt i stegen och skruva fast sockeln.*
moment 18 *Lägg på topphyllorna – utan bärbyglar.*
moment 19 *Spika fast topphyllorna.*
moment 20 *Lägg i resterande hyllplan – inga bärbyglar längst ned.*
moment 21 *Montera kryssen på första vagnen –* ***vattenpasset!*** *Sätt på varannan sektion.*

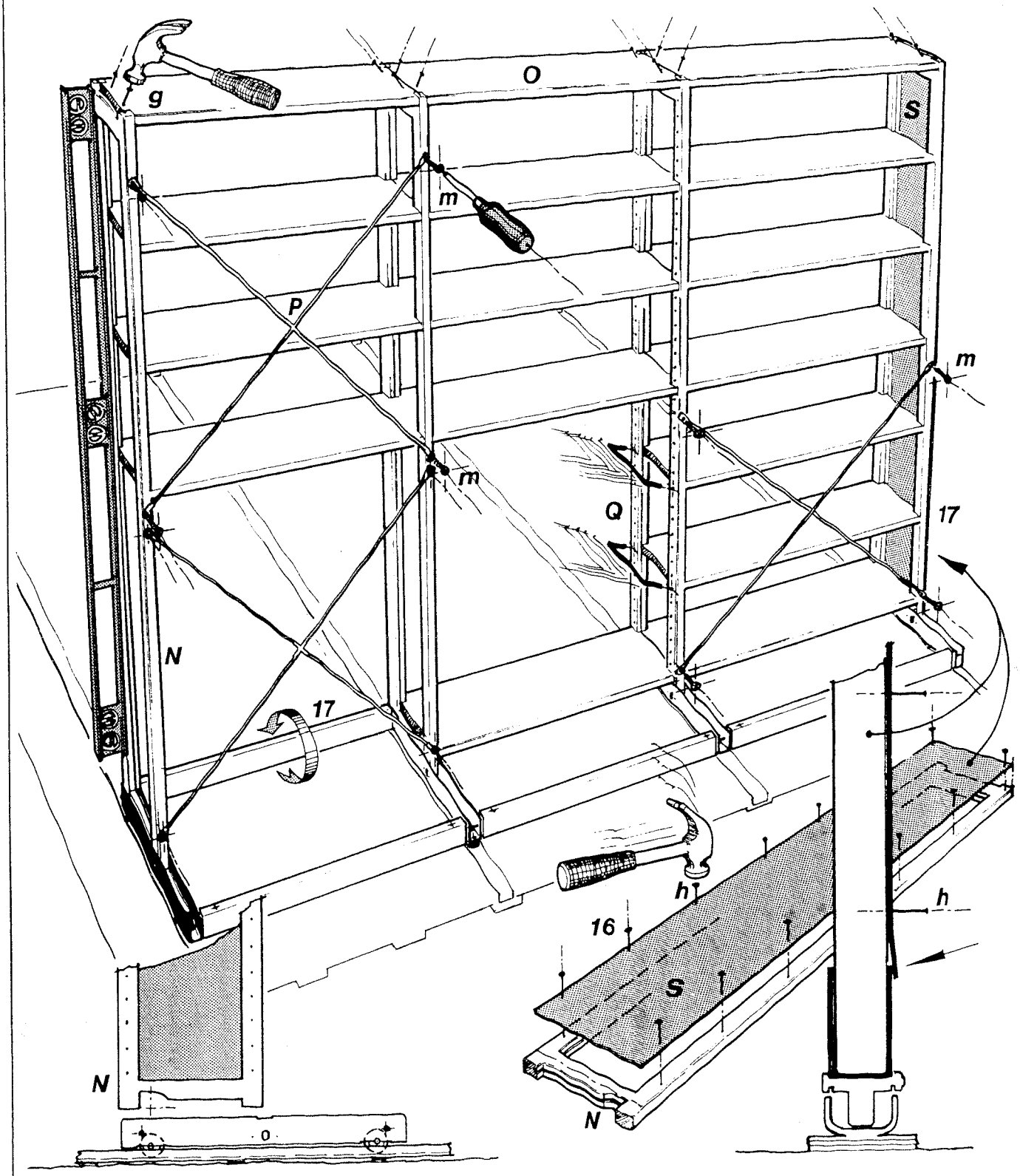

HYLLCENTER Design: Liljemark, Stockholm, Sweden © 1996. Teckningar & layout: Rode Täby, Sweden © 1996.

Andra hyllraden

moment 22 *Sätt i stegarna och skruva åt socklarna.*
moment 23 *Lägg på mitthyllor samt topphyllor – spika.*
moment 24 *Fäst tvingar – kontrollera med* ***vattenpasset.***
moment 25 *Spika samman stegarna.*

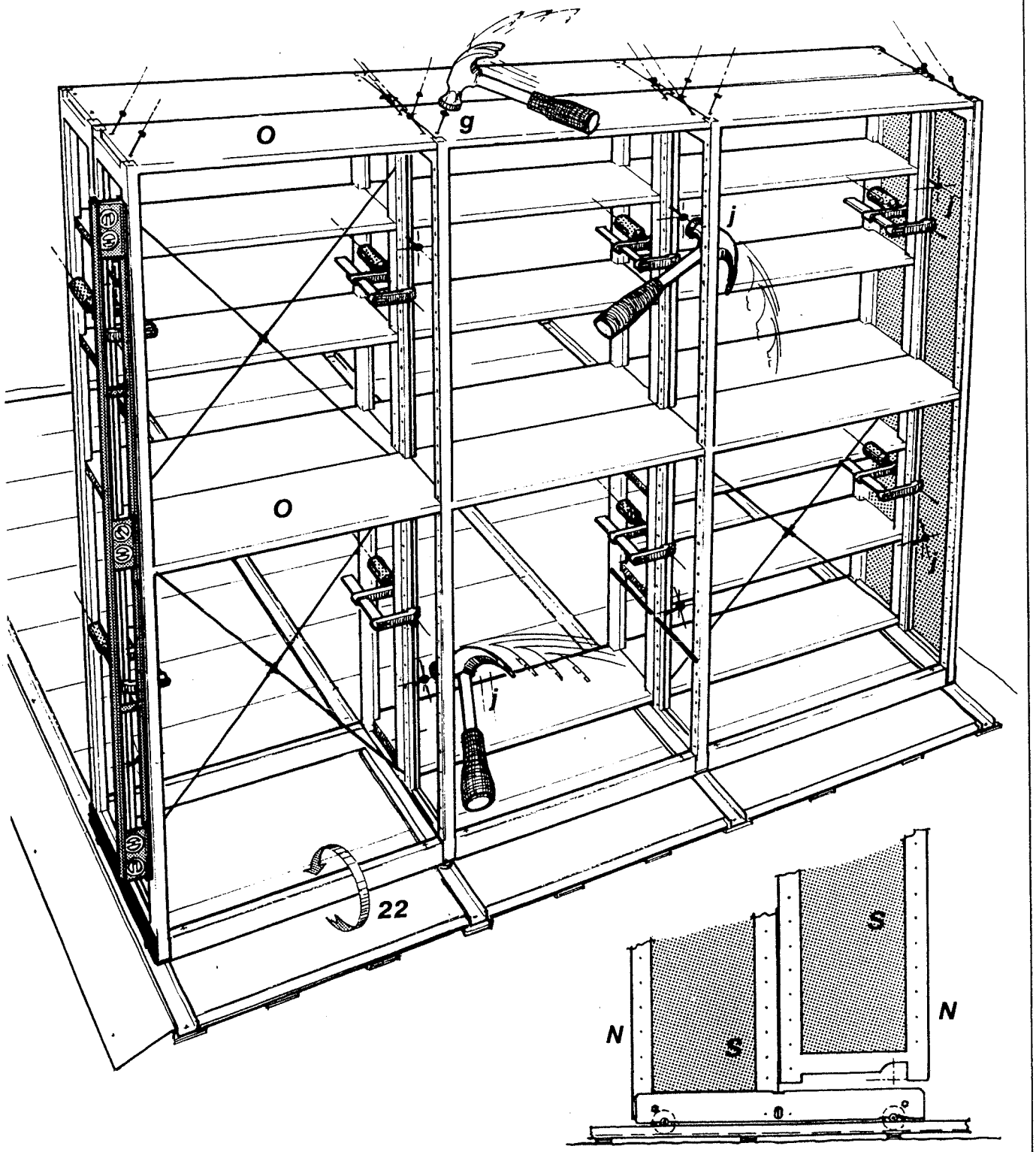

HYLLCENTER Design: Liljemark, Stockholm, Sweden © 1996. Teckningar & layout: Rodel Täby, Sweden © 1996.

Fasta sektionen

moment 26 *Spika på bak front board och regel i räls på stegen.*
moment 27 *Lägg på mitthyllor samt topphyllor – spika.*
moment 28 *Fäst tvingar – kontrollera med* ***vattenpasset.***
moment 29 *Montera kryssen –* ***vattenpasset.***
moment 30 *Sätt på vita listen och spika på fronten samt svarta frontsockeln nedtill.*

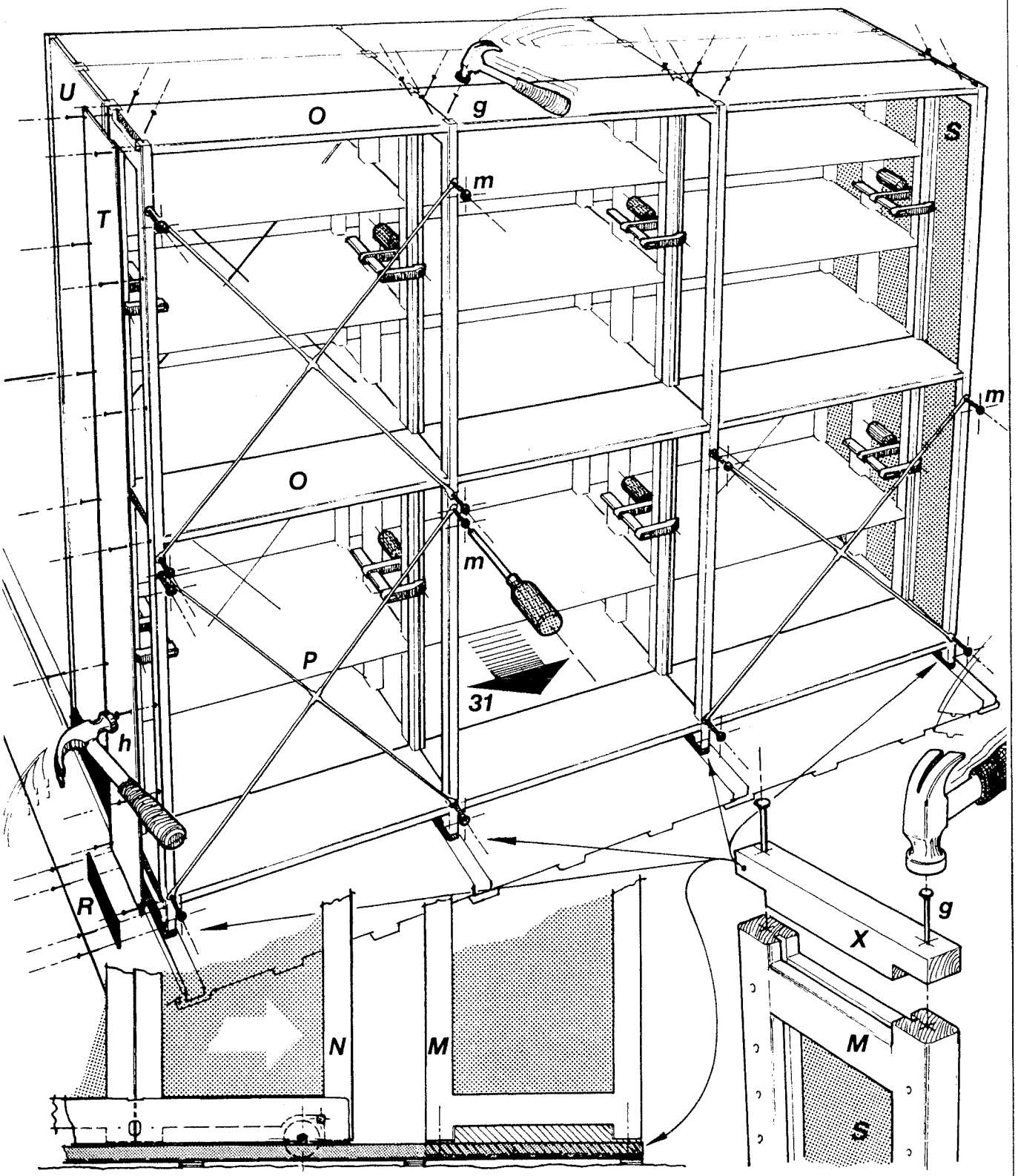

moment 31 *Knuffa in hyllan på plats – Du kan använda en vagnsektion.*

HYLLCENTER Design: Liljemark, Stockholm, Sweden © 1996. Teckningar & layout: Rode' Täby, Sweden © 1996.

Handtag

moment 32 *Montera vita plastlister och spika på fronterna.*
moment 33 *Skruva fast handtag* – ***OBS! Mät ut mitten, höjd c:a 1000 mm från golv.***

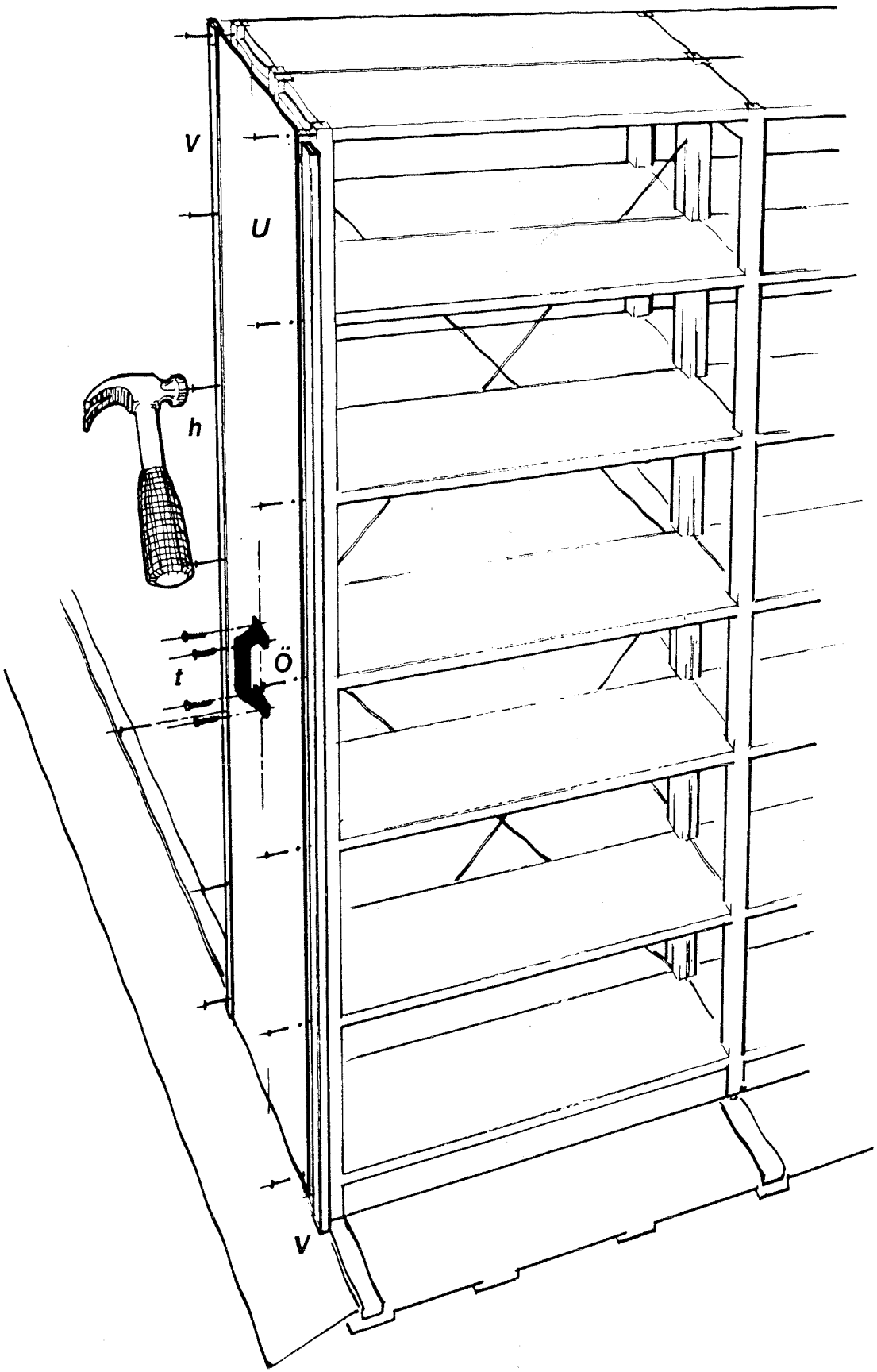

HYLLCENTER Design: Liljemark, Stockholm, Sweden © 1996. Teckningar & layout: Rodell Täby, Sweden © 1996.